Technics®

EAH-AZ70W

Bezprzewodowe cyfrowe słuchawki douszne stereo
Skrócona instrukcja obsługi

Digitální bezdrátová stereofonní sluchátka do uší
Základní Návod k použití

Digitala trådlösa stereoöronsnäckor
Grundläggande bruksanvisning

Dziêkujemy za zakup opisywanego produktu.
Przed przystąpieniem do eksploatacji opisywanego produktu należy dokładnie przeczytać niniejsze zalecenia i zachować instrukcję obsługi do wglądu.

Blahopøejeme vám ke koupi tohoto produktu.
Před použitím tohoto produktu si pečlivě přečtěte tyto pokyny a celý návod si uložte pro pozdější použití.

Tack för att du har köpt den här produkten.
Läs igenom de här anvisningarna noggrant innan du använder produkten och spara bruksanvisningen för framtida bruk.

E

Manufactured by:
Panasonic Corporation
Kadoma, Osaka, Japan
Authorized Representative in Europe:
Panasonic Marketing Europe GmbH
Panasonic Testing Centre
Winsbergring 15, 22525 Hamburg, Germany

EU

Panasonic Corporation
http://www.panasonic.com

© Panasonic Corporation 2020

(Po) (Cz) (Sw)

PNQW5803YA
F0320SR1070

Polski
Bardziej szczegółowe instrukcje dostępne są w "Instrukcja obsługi (format PDF)".
Aby z niej skorzystać, pobierz ją ze strony.
https://www.technics.com/support/downloads/oi/EAH-AZ70W.html
• Kliknij żądany język.

Česky
Podrobnější pokyny k obsluze naleznete v "Návod k obsluze (ve formátu PDF)".
Návod si můžete stáhnout z webu.
https://www.technics.com/support/downloads/oi/EAH-AZ70W.html
• Klikněte na požadovaný jazyk.

Svenska
Mer detaljerade bruksanvisningar finns i "Bruksanvisning (PDF-format)".
Du kan läsa den genom att ladda ned den från webbplatsen.
https://www.technics.com/support/downloads/oi/EAH-AZ70W.html
• Klicka på önskat språk.

Polski
Wyrażenia użyte w tym dokumencie
- Ilustracje produktu mogą różnić się od rzeczywistego produktu.

Česky
Výrazy použité v tomto dokumentu
- Ilustrace produktu se mohou od skutečného produktu lišit.

Svenska
Uttryck som används i det här dokumentet
- Produktbilderna kan skilja sig från den verkliga produkten.

Polski
Korzystanie z aplikacji "Technics Audio Connect"
Tworząc połączenie Bluetooth® ze smartfonem, na którym zainstalowana jest (bezpłatnie) aplikacja "Technics Audio Connect", skorzystasz z szerokiego wachlarza funkcji, takich jak przeróżne ustawienia niestandardowe i aktualizacje oprogramowania dla urządzenia.
- Więcej informacji można znaleźć w "Instrukcja obsługi (format PDF)".

Česky
Používání aplikace "Technics Audio Connect"
Pokud vytvoříte Bluetooth® připojení s chytrým telefonem, na kterém máte nainstalovánu aplikaci "Technics Audio Connect" (zdarma), můžete využít širokou řadu funkcí, jako jsou různá přizpůsobená nastavení a aktualizace softwaru pro toto zařízení.
- Informace jsou uvedeny v "Návod k obsluze (ve formátu PDF)".

Svenska
Att använda appen "Technics Audio Connect"
Genom att skapa en anslutning via Bluetooth® till en smartphone där appen "Technics Audio Connect" (kostnadsfri) är installerad kan du dra nytta av en stor mängd funktioner, som t.ex. olika anpassade inställningar och programuppdateringar för enheten.
- För mer information, se "Bruksanvisning (PDF-format)".

Android: Google Play

iOS: App Store

Polski

Akcesoria

Prosimy o sprawdzenie i zidentyfikowanie dostarczonych akcesoriów.

1 x Przewód ładujący USB
1 x Zestaw wkładek dousznych (2, każda w rozmiarze XS, S, M, L i XL) (rozmiar M dopasowany do słuchawek)

Zasady bezpieczeństwa

■ Urządzenie

OSTRZEŻENIE:
W celu zmniejszenia ryzyka pożaru, porażenia prądem elektrycznym lub uszkodzenia produktu:
- **Nie wystawiać niniejszego urządzenia na działanie deszczu, wilgoci, cieknących lub rozpryskiwanych płynów.**
- **Nie stawiać na niniejszym urządzeniu przedmiotów napełnionych cieczą, takich jak wazony.**
- **Stosować zalecane akcesoria.**
- **Nie usuwać żadnych osłon.**
- **Nie naprawiać niniejszego urządzenia we własnym zakresie. Przekazać niniejsze urządzenie do naprawy wykwalifikowanemu personelowi serwisowemu.**

Unikać następujących sytuacji
- Wyjątkowo wysokiej lub niskiej temperatury podczas użytkowania, przechowywania lub transportu.
- Nie wrzucać baterii do ognia lub pieca, a także nie miażdżyć oraz nie przecinać, gdyż może to doprowadzić do wybuchu.
- Wyjątkowo wysokiej temperatury i/lub wyjątkowo niskiego ciśnienia, które mogą doprowadzić do eksplozji lub wycieku łatwopalnej cieczy lub gazu.

- Unikać używania niniejszego urządzenia lub umieszczania go w pobliżu źródeł ciepła.
- Nie słuchać bardzo głośno muzyki na niniejszym urządzeniu w miejscach, w których konieczne jest usłyszenie dźwięków pochodzących z otoczenia w celu zapewnienia bezpieczeństwa, takich jak przejazdy kolejowe i place budowy.
- Trzymaj urządzenie z dala od przedmiotów podatnych na magnetyzm. Urządzenia takie jak zegarek mogą nie działać poprawnie.
- Należy mieć na uwadze, że niniejsze główne urządzenie (słuchawki) może stać się ciepłe podczas ładowania lub bezpośrednio po nim. W zależności od kondycji i stanu zdrowia, zakładanie słuchawek może wywołać reakcje niepożądane, takie jak zaczerwienienie skóry, swędzenie i wysypkę, jeśli słuchawki zostały dopiero wyjęte ze stacji dokującej i wciąż są ciepłe.

UWAGA!
W celu zmniejszenia ryzyka pożaru, porażenia prądem elektrycznym lub uszkodzenia produktu:
- Niniejszego głównego urządzenia nie należy instalować lub umieszczać w szafce na książki, zabudowanej szafce lub innej ograniczonej przestrzeni. Upewnij się, że urządzenie jest dobrze wentylowane.
- Nie należy zasłaniać otworów wentylacyjnych urządzenia gazetami, obrusami, zasłonami i podobnymi przedmiotami.
- Nie należy umieszczać na urządzeniu źródeł otwartego ognia, takich jak zapalone świece.

■ Baterie
- Nie ogrzewaj i nie wrzucaj do ognia.
- Nie należy pozostawiać baterii przez dłuższy czas w samochodzie z zamkniętymi drzwiami i oknami wystawionym na bezpośrednie działanie promieni słonecznych.

■ Słuchawki/Wkładki douszne
- Słuchawki i wkładki douszne należy trzymać z dala od dzieci i zwierząt, aby zapobiec ich połknięciu. Po użyciu należy je włożyć do stacji dokującej i zamknąć pokrywę w celu przechowywania.
- Dokładnie zamocuj wkładki douszne. Pozostawienie wkładek w uszach po zdjęciu słuchawek może doprowadzić do urazu lub choroby.

■ Alergie
- Zaprzestać użytkowania niniejszego urządzenia w przypadku odczuwania dyskomfortu związanego ze słuchawkami lub innymi częściami, które mają bezpośredni kontakt ze skórą.
- Kontynuowanie użytkowania niniejszego urządzenia może spowodować wysypkę lub wywołać inne reakcje alergiczne.

■ Środki ostrożności dotyczące słuchania przez słuchawki
- Nadmierne ciśnienie dźwięku emitowanego ze słuchawek może powodować uszkodzenie słuchu.
- Nie słuchać bardzo głośnej muzyki przez słuchawki. Eksperci ds. słuchu odradzają słuchania muzyki przez dłuższy czas przez słuchawki.
- W przypadku wystąpienia dzwonienia w uszach należy zmniejszyć poziom głośności lub zaprzestać użytkowania słuchawek.
- Nie korzystać ze słuchawek podczas prowadzenia pojazdów zmotoryzowanych. Może to spowodować zagrożenie w ruchu i jest niezgodne z prawem na wielu obszarach.
- Należy zachować szczególną ostrożność lub tymczasowo zaprzestać korzystania ze słuchawek w sytuacjach potencjalnie niebezpiecznych.

Niniejsze urządzenie może być podatne na interferencje radiowe powodowane przez używane telefony komórkowe. W przypadku wystąpienia interferencji należy zwiększyć odległość pomiędzy niniejszym urządzeniem a telefonem komórkowym.

Podczas podłączania urządzenia do komputera stosuj wyłącznie dołączony do zestawu przewód ładujący USB.

Symbole umieszczone na produkcie (w tym na akcesoriach) mają następujące znaczenie: ⎓ DC

Dotyczy wyłącznie obszaru Unii Europejskiej oraz krajów posiadających systemy zbiórki i recyklingu
Symbole te oznaczają oddzielne zbieranie zużytych urządzeń elektrycznych i elektronicznych oraz baterii.
Bardziej szczegółowe informacje znajdują się w "Instrukcja obsługi (format PDF)".

Deklaracja Zgodności (DoC)
Niniejszym, "*Panasonic Corporation*" deklaruje, iż niniejszy produkt jest zgodny z zasadniczymi wymogami i innymi odnośnymi postanowieniami Dyrektywy 2014/53/UE.
Klienci mogą skopiować oryginał Deklaracji Zgodności (DoC) dla naszych produktów radiowych i końcowych urządzeń teletransmisyjnych (RE) z naszego serwera DoC:
http://www.ptc.panasonic.eu
Kontakt z autoryzowanym przedstawicielem:
Panasonic Marketing Europe GmbH,
Panasonic Testing Centre, Winsbergring 15, 22525 Hamburg, Niemcy

Typ łączności bezprzewodowej	Pasmo częstotliwości	Maksymalna moc (dBm e.i.r.p)
Bluetooth®	2402 - 2480 MHz	11 dBm

Dane techniczne

■ Ogólne

Źródło zasilania (Stacja dokująca)	DC 5 V, 500 mA
Bateria wewnętrzna	Słuchawki: 3,7 V, Litowo-polimerowa 85 mAh Stacja dokująca: 3,7 V, Litowo-polimerowa 800 mAh
Czas pracy*1 (Słuchawki)	Ok. 6,5 godziny (Redukcja szumów: WŁ., AAC) Ok. 6 godziny (Redukcja szumów: WŁ., SBC)
Czas pracy*1 (Słuchawki + stacja dokująca)	Ok. 19,5 godziny (Redukcja szumów: WŁ., AAC) Ok. 18 godziny (Redukcja szumów: WŁ., SBC)
Czas ładowania*2 (25 °C)	Słuchawki: Ok. 2 godzin Stacja dokująca: Ok. 2,5 godzin Słuchawki ze stacją dokującą: Ok. 4 godzin
Zakres temperatur ładowania	10 °C do 35 °C
Zakres temperatur pracy	0 °C do 40 °C
Zakres wilgotności roboczej	35 %RH do 80 %RH (bez kondensacji)
Masa	Słuchawki: Ok. 7 g (tylko jedna strona: L i R są takie same) Stacja dokująca: Ok. 65 g

■ Sekcja Bluetooth®

Maks. moc sygnału radiowego	11 dBm
Pasmo częstotliwości	2402 MHz do 2480 MHz
Obsługiwane profile	A2DP, AVRCP, HSP, HFP

■ Sekcja stacji dokującej

Terminal ładujący	USB typu C

■ Wodoodporność

Wodoodporność	Równoważna z IPX4 (tylko słuchawki)

*1 Może wynosić mniej w zależności od warunków pracy.
*2 Czas potrzebny na naładowanie wyczerpanych baterii do pełna.
- Dane techniczne mogą się zmienić bez uprzedzenia.

Nazwa marki Bluetooth® i logotypy są zarejestrowanymi znakami towarowymi firmy Bluetooth SIG, Inc. i wszelkie ich użycie przez firmę Panasonic Corporation jest objęte licencją.
Pozostałe znaki towarowe i nazwy handlowe są własnością ich posiadaczy.

Apple oraz logo Apple to znaki towarowe firmy Apple Inc., zarejestrowane w USA i innych krajach. App Store jest znakiem usługowym firmy Apple Inc.

Google, Android, Google Play i inne powiązane znaki i logo są znakami towarowymi firmy Google LLC.

QR Code to zastrzeżony znak towarowy firmy DENSO WAVE INCORPORATED.

Nazwy pozostałych systemów oraz produktów występujące w tym dokumencie są ogólnie zastrzeżonymi znakami towarowymi lub znakami towarowymi właściwych firm.
Należy zauważyć, że znaki ™ oraz ® nie pojawiają się w tym dokumencie.

Produkt wdraża oprogramowanie z otwartym kodem źródłowym rozpowszechniane na licencjach innych niż GPL V2.0 oraz/lub LGPL V2.1. Oprogramowanie skategoryzowane powyżej jest rozpowszechniane z nadzieją, że będzie przydatne, ale NIE JEST OBJĘTE ŻADNĄ GWARANCJĄ, szczególnie dorozumianą gwarancją PRZYDATNOŚCI HANDLOWEJ i PRZYDATNOŚCI DO OKREŚLONYCH ZASTOSOWAŃ. Ze szczegółowymi warunkami odpowiednich licencji zapoznać się można na poniższej stronie internetowej.
https://panasonic.jp/support/global/cs/audio/download/index.html

Rozwiązywanie problemów

Przed oddaniem urządzenia do naprawy należy sprawdzić następujące pozycje. W przypadku wątpliwości dotyczących niektórych punktów kontroli lub gdy zalecane czynności naprawcze nie rozwiązały problemu, skontaktuj się ze sprzedawcą w celu uzyskania dalszych zaleceń.

Nie łączy się z Bluetooth® urządzeniem.
- Usuń informacje rejestracyjne dla tego urządzenia z Bluetooth® menu i innych miejsc Bluetooth® urządzenia, a następnie ponownie sparuj. **(➜ Página traseira, D)**

Lewa i prawa bateria rozładowują się w swoim tempie.
- Z powodu sygnału i warunków użytkowania mogą wystąpić różnice między lewą i prawą baterią.

Brak możliwości naładowania niniejszego urządzenia.
- Należy upewnić się, że ładowanie odbywa się w temperaturze pokojowej pomiędzy 10 °C a 35 °C.
- Czy urządzenie zostało już w pełni naładowane? Diody LED stacji dokującej wyłączą się natychmiast po naładowaniu urządzenia.
- Czy słuchawki zostały prawidłowo umieszczone w stacji dokującej? **(➜ Página traseira, B)**
- Jeśli diody LED słuchawek nie świecą się nawet po włożeniu słuchawek do stacji dokującej, oznacza to, że jej bateria nie jest naładowana. Najpierw naładuj stację dokującą.
- Czy przewód ładujący USB został prawidłowo podłączony do wejścia USB w komputerze? **(➜ Página traseira, B)**

Słuchawki nie działają.
- Spróbuj wyłączyć i włączyć zasilanie. **(➜ Página traseira, C)**

Słuchawki się nie włączają.
- Po umieszczeniu w stacji dokującej i zaświeceniu się diod LED słuchawek (czerwona) wyjmij je ponownie.

Światła diody LED stacji dokującej nie świecą się nawet wtedy, kiedy otwierasz jej pokrywę.
- Bateria jest w pełni rozładowana. W celu naładowania użyj kabla USB (załączonego). **(➜ Página traseira, B)**
- Wyjmij słuchawki ze stacji dokującej, a po odłączeniu kabla USB zamknij pokrywę i pozostaw na 3 minuty. Następnie otwórz pokrywę stacji dokującej i sprawdź, czy zasilanie się włącza.

Utylizacja produktu

Wbudowane baterie to cenny zasób podlegający recyklingowi. Podczas utylizacji głównego urządzenia, zamiast wyrzucania razem z odpadami gospodarczymi (śmieci nieulegające spaleniu), postępuj zgodnie z lokalnymi przepisami krajowymi, aby przekazać je do odpowiedniego punktu zbiórki. W przypadku wątpliwości dotyczących lokalnego punktu zbiórki skontaktuj się z lokalną organizacją rządową.
Patrz specyfikacje w niniejszym dokumencie w celu uzyskania informacji odnośnie do baterii.

Česky

Příslušenství

Zkontrolujte přítomnost a stav dodaného příslušenství.

1 x Kabel nabíjení přes rozhraní USB
1 x Sada naslouchadel (2 pro každou velikost XS, S, M, L a XL) (velikost M vložena do sluchátek)

Bezpečnostní opatření

■ Jednotka

VAROVÁNÍ:
Za účelem snížení rizika požáru, zásahu elektrickým proudem nebo poškození výrobku,
- **Chraňte zařízení před deštěm, vlhkostí, kapající a stříkající vodou.**
- **Nepokládejte na zařízení předměty naplněné tekutinou, např. vázy.**
- **Používejte doporučené příslušenství.**
- **Nesundávejte kryty.**
- **Neopravujte toto zařízení vlastními silami. Opravy musí provádět kvalifikovaní pracovníci servisu.**

Nepoužívejte Nepoužívejte v následujících podmínkách:
- Mimořádně vysoké nebo nízké teploty při používání, skladování nebo přepravě.
- Likvidace baterie v ohni nebo horké peci nebo mechanické drcení a řezání baterie, které by mohlo vést k výbuchu.
- Mimořádně vysoké teploty a/nebo mimořádně nízký atmosférický tlak, který by mohl vést k výbuchu nebo prosakování hořlavé kapaliny nebo plynu.

- Neumisťujte toto zařízení poblíž zdrojů tepla.
- V místech, kde z bezpečnostních důvodů musíte slyšet zvuky z okolí, jako jsou železniční křižovatky a staveniště, neposlouchejte toto zařízení s nastaveným silným zvukem.
- Udržujte tuto jednotku dále od zdrojů magnetizmu. Některá zařízení, jako třeba hodiny, nemusí fungovat správně.
- Mějte na paměti, že toto zařízení (sluchátka) se může během nabíjení zahřívat a může zůstat zahřáté i bezprostředně po nabití. V závislosti na vaší konstituci a zdravotním stavu může nasazení sluchátek vyvolat nežádoucí reakci, např. zarudnutí kůže, svědění nebo vyrážku, pokud byla sluchátka právě vyjmuta z nabíjecího stojanu a jsou stále teplá.

UPOZORNĚNÍ!
Za účelem snížení rizika požáru, zásahu elektrickým proudem nebo poškození výrobku,
- Neinstalujte ani nepokládejte toto zařízení do knihovny, vestavěné skříně nebo do jiných stísněných prostor. Toto zařízení musí být dobře větráno.
- Nezakrývejte ventilační otvory tohoto zařízení novinami, ubrusy, záclonami a podobnými předměty.
- Nepokládejte na toto zařízení zdroje otevřeného ohně, jako zapálené svíčky apod.

■ Baterie
- Nezahřívejte je ani je nevhazujte do ohně.
- Nenechávejte baterii (baterie) dlouhou dobu v automobilu vystaveném přímému slunci se zavřenými dveřmi a okny.

■ Sluchátka/Naslouchadla
- Uchovávejte sluchátka a naslouchadla mimo dosah dětí a zvířat, aby nedošlo ke spolknutí. Hrozí riziko spolknutí. Po použití je vložte do nabíjecího stojanu a zavřete víko.
- Naslouchadla nasaďte pevně. Pokud jsou ponechány v uchu po vypnutí, může dojít k úrazu nebo onemocnění.

■ Alergie
- Pokud začnete mít nepříjemné pocity, zatímco budou sluchátka nebo jiné části v přímém kontaktu s vaší kůží, přestaňte jednotku používat.
- Pokračování v používání může vést k vyrážkám nebo jiným alergickým reakcím.

■ Opatření pro poslouchání ze sluchátek
- Příliš vysoký akustický tlak pocházející z běžných vnějších sluchátek nebo ze sluchátek do uší může způsobit ztrátu sluchu.
- Nenastavuje hlasitost zvuku ve sluchátkách na příliš silnou. Odborníci na nemoci sluchu varují před dlouhodobým souvislým používáním.
- Pokud vám zvoní v uších, snižte hlasitost nebo přerušte používání.
- Nepoužívejte, pokud řídíte motorové vozidlo. Mohlo by to znamenat riziko a v mnoha oblastech je to zakázané.
- V potenciálně nebezpečných situacích musíte být velmi obezřetní, nebo na čas přerušit používání zařízení.

Toto zařízení může přijímat rádiové rušení způsobené při používání mobilních telefonů. Pokud k takovému rušení dojde, zvětšete vzdálenost mezi tímto zařízením a mobilním telefonem.

Pokud se připojujete k počítači, používejte pouze dodaný kabel nabíjení přes rozhraní USB.

Symboly na tomto produktu (včetně příslušenství) reprezentují následující: ⎓ DC

Jen pro státy Evropské unie a země s fungujícím systémem recyklace a zpracování odpadu.
Tyto symboly indikují samostatný sběr odpadní elektroniky a elektrických zařízení nebo odpadních baterií.
Podrobnější informace jsou uvedeny v "Návod k obsluze (ve formátu PDF)".

Deklarace shody (DoC)
"*Panasonic Corporation*" tímto prohlašuje, že tento výrobek splňuje základní požadavky a další relevantní ustanovení Směrnice 2014/53/EU.
Zákazníci si mohou stáhnout kopii originálu deklarace shody (DoC) pro naše výrobky RE z našeho serveru DoC:
http://www.ptc.panasonic.eu
Kontakt na Autorizovaného obchodního zástupce:
Panasonic Marketing Europe GmbH,
Panasonic Testing Centre, Winsbergring 15, 22525 Hamburg, Německo

Typ bezdrátového připojení	Frekvenční pásmo	Maximální výkon (dBm e.i.r.p)
Bluetooth®	2402 - 2480 MHz	11 dBm

Technické údaje

■ Obecné

Zdroj napájení (Nabíjecí stojan)	DC 5 V, 500 mA
Interní baterie	Sluchátka: 3,7 V, Lithium-polymer 85 mAh Nabíjecí stojan: 3,7 V, Lithium-polymer 800 mAh
Doba provozu*1 (Sluchátka)	Přibl. 6,5 hodin (Potlačení hluku: ZAPNUTO, AAC) Přibl. 6 hodin (Potlačení hluku: ZAPNUTO, SBC)
Doba provozu*1 (Sluchátka + nabíjecí stojan)	Přibl. 19,5 hodin (Potlačení hluku: ZAPNUTO, AAC) Přibl. 18 hodin (Potlačení hluku: ZAPNUTO, SBC)
Doba nabíjení*2 (25 °C)	Sluchátka: Přibl. 2 hodin Nabíjecí základna: Přibl. 2,5 hodin Sluchátka s nabíjecím stojanem: Přibl. 4 hodin
Rozsah teplot při nabíjení	10 °C až 35 °C
Rozsah provozních teplot	0 °C až 40 °C
Provozní vlhkost	35 %RH až 80 %RH (bez kondenzace)
Hmotnost	Sluchátko: Přibl. 7 g (pouze jedna strana: L a R jsou stejné) Nabíjecí stojan: Přibl. 65 g

■ Sekce Bluetooth®

Maximální RF výkon	11 dBm
Frekvenční pásmo	2402 MHz až 2480 MHz
Podporované profily	A2DP, AVRCP, HSP, HFP

■ Výběr nabíjecího stojanu

Kontakt pro nabíjení	Tvar USB Type-C

■ Odolná vůči vodě

Odolná vůči vodě	Ekvivalent IPX4 (pouze sluchátka)

*1 Může bát kratší, v závislosti na provozních podmínkách.
*2 Čas nutný pro úplné nabití zcela vybitých baterií.
- Technické údaje podléhají změnám bez předchozího upozornění.

Slovní označení a loga Bluetooth® jsou registrovanými obchodními značkami a majetkem společnosti Bluetooth SIG, Inc. a veškeré jejich používání společností Panasonic Corporation se řídí licenčními podmínkami.
Ostatní obchodní značky a názvy jsou majetkem příslušných majitelů.

Apple a logo Apple jsou ochranné známky firmy Apple Inc. registrované v USA a v jiných zemích. App Store je ochranná známka služby společnosti Apple Inc.

Google, Android, Google Play a značky a loga jsou ochrannými známkami Google LLC.

QR Code je registrovaná ochranná známka společnosti DENSO WAVE INCORPORATED.

Další názvy systémů a produktů, které se vyskytují v tomto dokumentu, jsou všeobecně registrované ochranné známky nebo ochranné známky příslušných společností.
Upozorňujeme, že v tomto dokumentu nepoužíváme značky ™ a ®.

Tento produkt používá jiný software s otevřeným kódem než ten, který je poskytován na základě licence GPL v2.0 a/nebo LGPL v2.1. Software kategorizovaný, jak je uvedeno výše, je distribuován v naději, že bude užitečný, avšak BEZ JAKÉKOLI ZÁRUKY, bez jakékoli implikované záruky PRODEJNOSTI nebo VHODNOSTI PRO SPECIFICKÝ ÚČEL. Podrobný popis podmínek naleznete na níže uvedených webových stránkách.
https://panasonic.jp/support/global/cs/audio/download/index.html

Odstraňování závad

Dříve, než se obrátíte na servisní službu, proveďte následující kontroly. Když pochybujete o některých kontrolních bodech nebo když navržené řešení neodstraní problém, obraťte se na svého prodejce s žádostí o pokyny.

Nepřipojí se k zařízení Bluetooth®.
- V nabídce Bluetooth® odstraňte informace o registraci tohoto zařízení atd. zařízení Bluetooth® a spárujte jej znovu. **(➜ Zadní strana, D)**

Levá a pravá baterie se vybíjejí různou rychlostí.
- Může dojít k některým rozdílům kvůli levému a pravému signálu a podmínkám použití.

Zařízení nelze nabít.
- Zkontrolujte, že nabíjíte při teplotě v místnosti mezi 10 °C a 35 °C.
- Je jednotka plně nabitá? Pokud je jednotka plně nabitá, kontrolka nabíjecí základny okamžitě zhasne.
- Byla sluchátka správně vložena do nabíjecího stojanu? **(➜ Zadní strana, B)**
- Pokud se kontrolka sluchátka nerozsvítí po vložení sluchátek do nabíjecí základny, je vybitá baterie nabíjecí základny. Nejprve nabijte nabíjecí základnu.
- Je kabel nabíjení přes rozhraní USB správně zasunut do portu USB počítače? **(➜ Zadní strana, B)**

Sluchátka nelze používat.
- Zkuste zapnout a vypnout napájení. **(➜ Zadní strana, C)**

Sluchátka se nezapnou.
- Pokud se po vložení do nabíjecí základny rozsvítí kontrolka sluchátek červeně, vyndejte sluchátka z nabíjecí základny.

Kontrolka nabíjecí základny se nerozsvítí, i když otevřete víko nabíjecí základny.
- Baterie je vybitá. Použijte kabel nabíjení přes rozhraní USB (je součástí dodávky). **(➜ Zadní strana, B)**
- Vyndejte sluchátka z nabíjecí základny a po odpojení kabelu nabíjení přes rozhraní USB zavřete víko a nechte 3 minuty v klidu. Poté otevřete víko nabíjecí základny a zkontrolujte, že se napájení zapne.

Při likvidaci produktu

Vestavěné baterie obsahují vzácné recyklovatelné složky. Když likvidujete toto zařízení, místo vyhození do komunálního odpadu (nehořlavý odpad), dodržujte místní zákony a odevzdejte jej do příslušného sběrného místa. Pokud si nejste jistí, kde se nachází sběrné místo, kontaktujte místní úřady.
Informace o bateriích naleznete v technických údajích v tomto dokumentu.

Svenska

Tillbehör

Var god kontrollera och identifiera de medföljande tillbehören.

1 x Usb-laddningssladd
1 x Öronsnäckor, set (två av respektive storlek XS, S, M, L och XL) (storlek M är monterade på hörlurarna)

Säkerhetsåtgärder

■ Enhet

VARNING:
För att minska risken för brand, elstöt eller produktskada,
- **Utsätt inte enheten för regn, fukt, droppar eller stänk.**
- **Placera inte några föremål med vätska i, till exempel vaser, på enheten.**
- **Använd rekommenderade tillbehör.**
- **Avlägsna inte skyddslock.**
- **Reparera inte den här apparaten själv. Kontakta kvalificerad servicepersonal för service.**

Undvik användning under följande omständigheter
- Extremt låga eller höga temperaturer när den används, förvaras eller transporteras.
- Att batteriet kasseras i elden eller i en varm ugn, eller krossas mekaniskt eller skärs upp, vilket kan leda till en explosion.
- Extremt höga temperaturer och/eller extremt lågt lufttryck som kan leda till en explosion eller att lättantändlig vätska eller gas läcker ut.

- Undvik användning eller placering av den här apparaten i närheten av värmekällor.
- Lyssna inte på den här apparaten på hög volym på platser där du behöver kunna höra ljud från omgivningen för din säkerhets skull, som t.ex. vid järnvägskorsningar och byggarbetsplatser.
- Håll den här apparaten borta från sådant som är känsligt för magnetism. Sådana enheter som en klocka kanske inte fungerar som den ska.
- Var medveten om att enheten (hörlurarna) kan vara varma vid laddning eller omedelbart efter laddning. Beroende på din kroppsbyggnad och ditt hälsotillstånd kan användandet av hörlurarna utlösa oönskade reaktioner, som t.ex. hudrodnad, klåda och utslag, om hörlurarna precis har tagits ut ur laddningsstället och fortfarande är varma.

VARNING!
För att minska risken för brand, elstöt eller produktskada,
- Montera eller placera inte den här enheten i en bokhylla, inbyggt skåp eller annat begränsat utrymme. Se till att apparaten är väl ventilerad.
- Se till att enhetens ventilationsöppningar inte är förtäppta av tidningar, bordsdukar, gardiner eller liknande föremål.
- Ställ inga föremål med öppen låga, så som ett tänt stearinljus, ovanpå enheten.

■ Batterier
- Får inte värmas upp eller utsättas för lågor.
- Lämna inte batteriet(ierna) i en bil som står i direkt solljus någon längre tid med dörrar och fönster stängda.

■ Hörlurar/Öronsnäckor
- Förvara hörlurarna och öronsnäckorna utom räckhåll för barn och husdjur, så att de inte råkar svälja dem. Efter användning sätter du tillbaka dem i laddningsstället och stänger locket för förvaring.
- Sätt fast öronsnäckorna ordentligt. Om de blir kvar i öronen när du tagit av dem, kan det leda till skador eller illamående.

■ Allergier
- Sluta använda enheten om du upplever obehag av öronsnäckornana eller andra delar som är i direkt kontakt med din hud.
- Fortsatt användning kan orsaka hudutslag eller andra allergiska reaktioner.

■ Försiktighetsåtgärder vid lyssning med hörlurarna
- För stort ljudtryck från öronsnäckor och hörlurar kan orsaka hörselförluster.
- Använd inte dina hörlurar på hög volym. Hörselexperter avråder från kontinuerlig uppspelning under en lång tid.
- Om du upplever att det ringer i öronen ska du sänka volymen eller sluta använda dem.
- Använd dem inte samtidigt som du använder ett motorfordon. Det kan orsaka faror i trafiken och det är olagligt på många platser.
- Du bör vara mycket försiktig eller sluta använda dem tillfälligt i potentiellt riskfyllda situationer.

Den här apparaten kan få radiostörningar som orsakas av mobiltelefoner som används. Om en sådan störning uppstår, öka avståndet mellan den här apparaten och mobiltelefonen.

Använd bara den medföljande usb-laddningssladden när du ansluter till en dator.

Symbolerna på den här produkten (inklusive tillbehören) har följande betydelse: ⎓ DC

Endast för Europeiska Unionen och länder med återvinningssystem
Dessa symboler anger separat insamling av avfall som utgörs av eller innehåller elektrisk och elektronisk utrustning eller batteriavfall.
Ytterligare information finns i "Bruksanvisning (PDF-format)".

Försäkran om överensstämmelse (DoC)
Härmed deklarerar "Panasonic Corporation" att denna produkt överensstämmer med grundläggande krav och andra relevanta bestämmelser i Direktiv 2014/53/EU.
Kunderna kan ladda ner en kopia av originalförsäkran (DoC) gällande våra RE-produkter från vår DoC-server:
http://www.ptc.panasonic.eu
Kontakt till Auktoriserad Representant:
Panasonic Marketing Europe GmbH,
Panasonic Testing Centre, Winsbergring 15, 22525 Hamburg, Tyskland

Typ av trådlös anslutning	Frekvensområde	Maximal effekt (dBm e.i.r.p)
Bluetooth®	2402 - 2480 MHz	11 dBm

Specifikationer

■ Allmänt

Strömförsörjning (Laddningsställ)	DC 5 V, 500 mA
Internt batteri	Hörlurar: 3,7 V, Litiumpolymer 85 mAh Laddningsställ: 3,7 V, Litiumpolymer 800 mAh
Användningstid*1 (hörlurar)	Cirka 6,5 timmar (Brusreducering: PÅ, AAC) Cirka 6 timmar (Brusreducering: PÅ, SBC)
Användningstid*1 (hörlurar + laddningsställ)	Cirka 19,5 timmar (Brusreducering: PÅ, AAC) Cirka 18 timmar (Brusreducering: PÅ, SBC)
Laddningstid*2 (25 °C)	Hörlurar: Cirka 2 timmar Laddningsställ: Cirka 2,5 timmar Hörlurar med laddningsställ: Cirka 4 timmar
Temperaturområde för laddning	10 °C till 35 °C
Område för drifttemperatur	0 °C till 40 °C
Område för luftfuktighet	35 %RH till 80 %RH (ingen kondensation)
Vikt	Hörlur: Cirka 7 g (endast en sida: vänster (L) och höger (R) är likadana) Laddningsställ: Cirka 65 g

■ Bluetooth®-avsnitt

Maximal RF-effekt	11 dBm
Frekvensområde	2402 MHz till 2480 MHz
Stödda profiler	A2DP, AVRCP, HSP, HFP

■ Avsnitt om laddningsstället

Laddningskontakt	USB Typ-C

■ Vattentäthet

Vattentäthet	Motsvarande IPX4 (endast hörlurar)

*1 Den kanske blir kortare beroende på driftsförhållandena.
*2 Den tid som krävs för att ladda batteriet från tomt till fullt.
- Tekniska data kan ändras utan föregående meddelande.

Bluetooth®-ordmärket och logotyperna är registrerade varumärken som tillhör Bluetooth SIG, Inc. och all användning som Panasonic Corporation gör av sådana märken sker under licens.
Andra varumärken och varunamn tillhör sina respektive ägare.

Apple och Apple-logotypen är varumärken som tillhör Apple Inc., och som har registrerats i USA och andra länder. App Store är ett varumärke för tjänster som tillhör Apple Inc.

Google, Android, Google Play och andra relaterade varumärken och logotyper är varumärken som tillhör Google LLC.

QR Code är ett registrerat varumärke som tillhör DENSO WAVE INCORPORATED.

Andra systemnamn och produktnamn som förekommer i det här dokumentet är generellt sett registrerade varumärken eller varumärken som tillhör respektive företag som stått för utvecklingen.
Observera att ™-märket och ®-märket inte finns i det här dokumentet.

Produkten innehåller programvara med öppen källkod som är licensierad enligt andra villkor än GPL V2.0 och/eller LGPL V2.1. Programvaran såsom den kategoriseras ovan distribueras i hopp om att den är till nytta, men UTAN NÅGON GARANTI, utan ens den underförstådda garantin för SÄLJBARHET eller LÄMPLIGHET FÖR ETT SÄRSKILT SYFTE. Se de detaljerade allmänna villkoren kring detta som finns på följande webbsida.
https://panasonic.jp/support/global/cs/audio/download/index.html

Felsökning

Utför följande kontroller innan du begär service. Om du är osäker på någon av kontrollpunkterna eller om åtgärderna som anges inte löser problemet ska du kontakta din återförsäljare för instruktioner.

Ansluter inte till Bluetooth®-enheten.
- Radera den registrerade informationen för den här enheten i menyn Bluetooth® etc., på Bluetooth®-enheten och sammankoppla dem sedan igen. **(➜ Baksida, D)**

De vänstra och högra batterierna laddas ur med olika hastighet.
- Det kan förekomma en viss skillnad mellan vänster och höger på grund av signal- och användningsförhållanden.

Kan inte ladda apparaten.
- Se till att du laddning sker i rumstemperatur mellan 10 °C och 35 °C.
- Är enheten redan fulladdad? Laddningsställets lysdioder kommer att släckas så snart enheten är fulladdad.
- Är hörlurarna korrekt placerade i laddningsstället? **(➜ Baksida, B)**
- Om hörlurarnas lysdioder inte tänds även fast hörlurarna är placerade i laddningsstället finns det inte någon ström kvar i laddningsställets batteri. Ladda laddningsstället först.
- Är USB-laddningssladden ordentligt ansluten till datorns USB-uttag? **(➜ Baksida, B)**

Hörlurarna fungerar inte.
- Prova att slå av och på dem. **(➜ Baksida, C)**

Hörlurarna slås inte på.
- Efter att ha placerat dem i laddningsstället och hörlurarnas lysdiod tänts (röd) tar du ut dem igen.

Laddningsställets lysdiod för laddning tänds inte även om du öppnar laddningsställets lock.
- Det finns ingen ström i batteriet. Använd USB-laddningssladden (medföljer) för att ladda. **(➜ Baksida, B)**
- Ta ur hörlurarna ur laddningsstället, dra ur USB-laddningssladden, stäng locket och låt enheten vila i 3 minuter. Öppna sedan laddningsställets lock och bekräfta att strömmen är på.

Avfallshantering av produkten

De inbyggda batterierna är en värdefull återvinningsbar resurs. När du kastar den här enheten, måste du följa lokala miljölagar och kasta den på lämplig återvinningsstation, och inte bland hushållssoporna (icke-brännbart). Kontakta dina lokala myndigheter om du är osäker på var det finns en lokal återvinningscentral.
Se specifikationerna i detta dokument för mer information om batterierna.

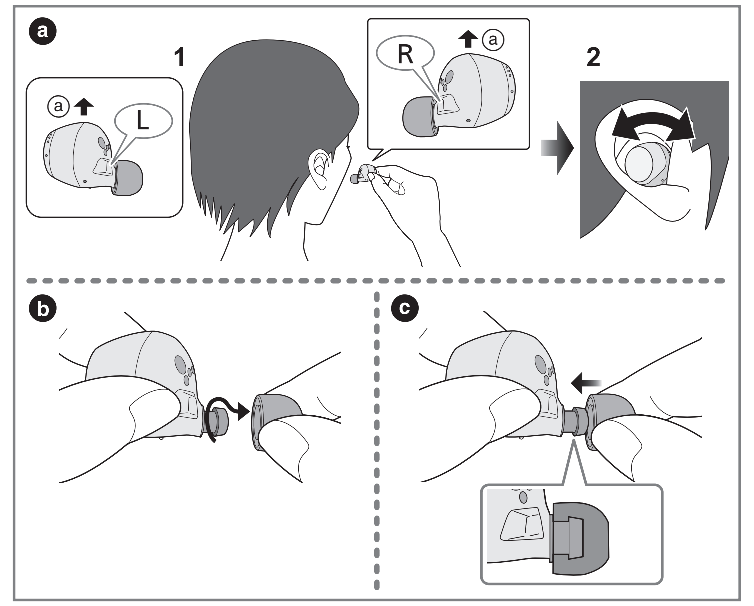

Polski

Jak założyć słuchawki

Prawidłowo załóż słuchawki, aby uzyskać odpowiedni efekt usuwania szumów i akustykę. Wybierz i dopasuj odpowiednie wkładki douszne, odpowiadające rozmiarowi twoich uszu, lewego i prawego.

■ **Jak założyć słuchawki (ⓐ)**

1 **Sprawdź ustawienie (góra (ⓐ), dół) i dopasowanie L (lewa) i R (prawa) słuchawka.**

2 **Dopasuj mocno, lekko obracając słuchawki w kierunku wskazanym strzałką na ilustracji.**

- Sprawdź, czy po założeniu słuchawki nie spadną z uszu.
- Jeśli słuchawki łatwo wypadają, wymień je na słuchawki o innym rozmiarze (w zestawie).
- Lewa słuchawka ma wypukłą kropkę wskazującą stronę L.

■ **Wybierz wkładki douszne**

Jak zdjąć wkładki douszne (ⓑ)

Jak przymocować wkładki douszne (ⓒ)

- Upewnij się, że wkładki douszne są dobrze dopasowane do uszu i że nie są ustawione pod kątem.

Česky

Nasazení sluchátek

Nasaďte si sluchátka správně, aby bylo dosaženo dostatečného efektu potlačení šumu a akustiky. Vyberte a nastavte speciální naslouhadla, která jsou vhodná pro velikost vašich uší vlevo i vpravo.

■ **Nasazení sluchátek (ⓐ)**

1 **Zkontrolujte orientaci (nahoru (ⓐ), dolů) a L (vlevo) a R (vpravo) sluchátek.**

2 **Vložte je pevně postupným malým pootočením sluchátek ve směru šipky na obrázku.**

- Zkontrolujte, že vám sluchátka po nasazení na uši nespadnou.
- Pokud snadno spadnou, vyměňte je za naslouchátka (jsou součástí dodávky) jiné velikosti.
- Levé sluchátko má výstupek označující L stranu.

■ **Výběr naslouchátek**

Jak odstranit naslouchátka (ⓑ)

Jak připojit naslouchátka (ⓒ)

- Zkontrolujte, že jsou naslouchátka pevně vložena do vašich uší a zkontrolujte, že nejsou vložena šikmo.

Svenska

Sätta i hörlurarna

Sätt i hörlurarna korrekt för att uppnå tillräcklig brusreduceringseffekt och akustik. Välj och sätt på de särskilda öronsnäckor som passar för dina öron, för vänster respektive höger öra.

■ **Sätta i hörlurarna (ⓐ)**

1 **Kontrollera hörlurarnas riktning (uppåt (ⓐ), nedåt) samt vänster (L) och höger (R).**

2 **Sätt fast dem ordentligt genom att vrida hörlurarna en liten bit i taget i de riktningar som pilen på bilden visar.**

- Bekräfta att hörlurarna inte ramlar ur dina öron när du har satt dem på plats.
- Om hörlurarna lätt ramlar ur bör du byta ut öronsnäckorna (medföljer) till en annan storlek.
- Den vänstra hörluren har en upphöjd punkt som markerar vänster (L) sida.

■ **Välja öronsnäckor**

Demontera öronsnäckorna (ⓑ)

Montera öronsnäckorna (ⓒ)

- Kontrollera att öronsnäckorna sitter fast ordentligt i dina öron och att de inte sitter vinklade.

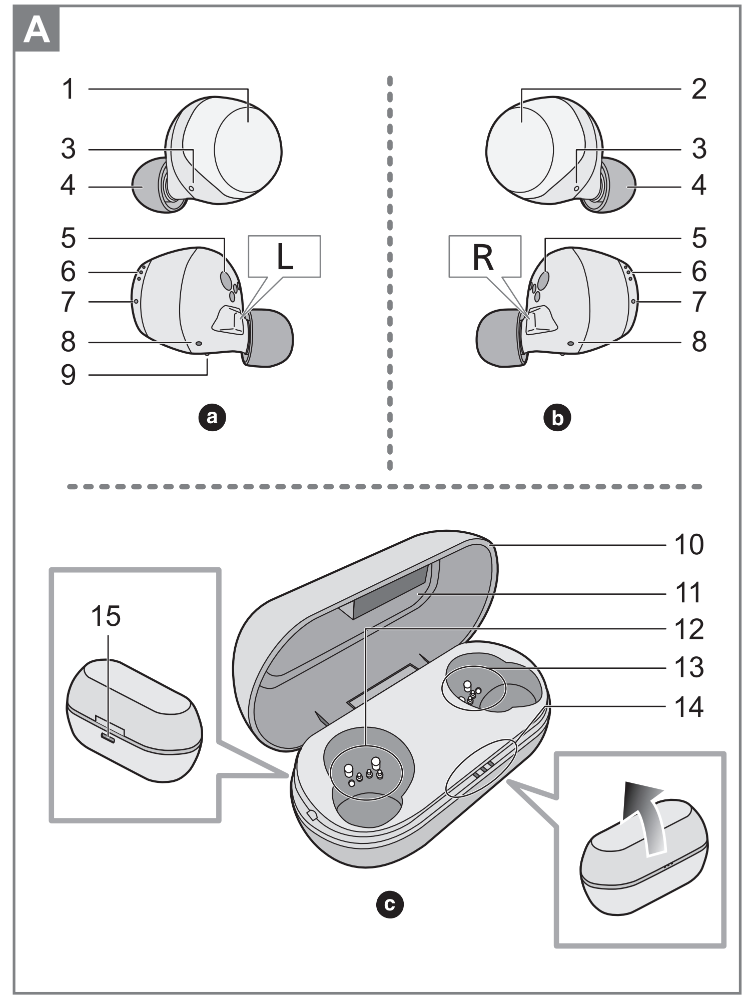

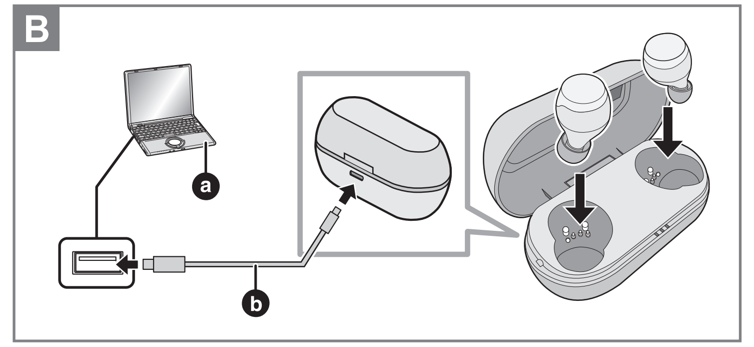

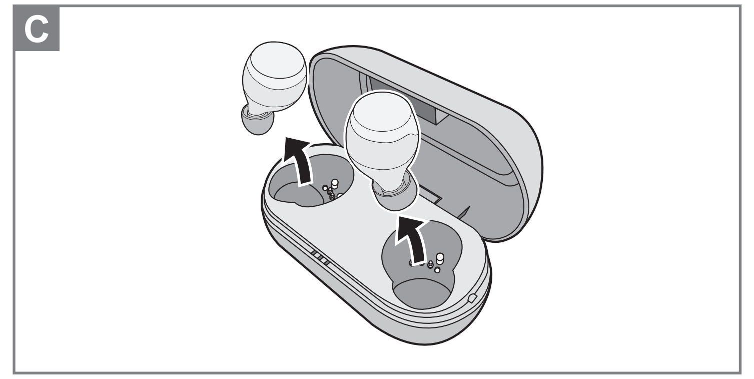

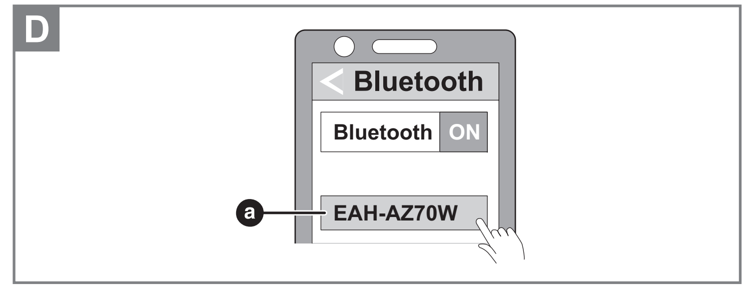

Polski

A Nazwy części

Urządzenie główne (słuchawki)
(**Słuchawki** w dalszej części instrukcji)

ⓐ Strona L słuchawki (lewa) **ⓑ strona R słuchawki (prawa)**

1	Czujnik dotyku (L) (lewa) **(➜ E)**	6	Mikrofon do redukcji szumów
2	Czujnik dotyku (R) (prawa) **(➜ E)**	7	Diody LED słuchawek **(➜ B)**
3	Mikrofony do połączeń	8	Tylne porty głośników
4	Wkładki douszne	9	Wypukła kropka wskazująca L stronę
5	Terminale ładujące		

ⓒ Urządzenie główne (stacja dokująca)
(**Stacja dokująca** w dalszej części instrukcji)

10	Pokrywa stacji dokującej	14	Diody LED stacji dokującej **(➜ B)**
11	Etykietka z informacją o certyfikacji*	15	Terminal ładujący **(➜ B)**
12	Złącze (dla słuchawki L)		
13	Złącze (dla słuchawki R)		

* Numer części produktu znajduje się na etykietce z informacją o certyfikacji.

B Ładowanie

Bateria wielokrotnego ładowania (zamontowana w niniejszym urządzeniu) nie została wstępnie naładowana. Naładuj baterię przed użyciem niniejszego urządzenia.

1 **Użyj kabla USB (w zestawie) (ⓑ) aby podłączyć stację dokującą do komputera (ⓐ).**
- Rozpoczyna się ładowanie stacji dokującej. Diody LED stacji dokującej świecą lub migają (na biało) podczas jej ładowania. Ładowanie jest zakończone, gdy się wyłączą.

2 **Włóż słuchawki do stacji dokującej.**
- Potwierdź stronę L oraz R słuchawek i dopasuj pozycje terminali ładujących w słuchawkach do złączy w stacji dokującej. (Ładowanie słuchawek nie rozpocznie się, jeśli pozycje nie zostaną dopasowane.)
- Sposób, w jaki świecą diody LED po włożeniu słuchawek do stacji dokującej zależy od stanu użytkowania.

Stan użytkowania	Wzorce świecenia/migania diod LED w słuchawkach
Ładowanie po raz pierwszy (po zakupie)	Diody LED słuchawek świecą (na czerwono) około 5 sekund po włożeniu słuchawek do stacji dokującej.
Ładowanie w dowolnym momencie po pierwszym razie (gdy bateria jest nadal naładowana)	Po włożeniu słuchawek do stacji dokującej diody LED słuchawek świecą się (na czerwono) przez około 3 sekundy, a następnie wyłączają. Po około 5 sekundach diody LED słuchawek ponownie zaświecą się (na czerwono).
Gdy baterie są całkowicie rozładowane (Gdy w ogóle nie można ich włączyć)	Diody LED słuchawek świecą (na czerwono) około 5 sekund po włożeniu słuchawek do stacji dokującej.

3 **Sprawdź, czy diody LED słuchawek (czerwone) zaświeciły się (rozpoczyna się ładowanie).**
- Podczas ładowania słuchawek ich diody LED świecą (na czerwono). Ładowanie jest zakończone, gdy się wyłączą.

- Prawidłowe ładowanie nie jest możliwe, jeśli na złączach słuchawek lub stacji dokującej znajduje się kurz lub krople wody. Usuń kurz lub krople wody przed ładowaniem.
- Upewnij się, że komputer jest włączony i nie znajduje się w trybie czuwania ani uśpienia.
- Należy używać wyłącznie przewód ładujący USB dołączonego do urządzenia. Może to spowodować awarię.

C Włączanie i wyłączanie słuchawek

■ **Aby włączyć słuchawki**

Wyjmij słuchawki ze stacji dokującej.
- Słuchawki włączają się. Włączy się sygnał dźwiękowy, a diody LED słuchawek zaczną powoli migać (na niebiesko)*.
 * Baterie są rozładowane, kiedy migają na czerwono.

■ **Aby wyłączyć słuchawki**

Włóż słuchawki do stacji dokującej.

- Jeżeli blisko słuchawek podczas ich używania znajdzie się magnes, mogą się wyłączyć. W takim przypadku usuń przedmiot z magnesem.

D Podłączanie do Bluetooth® urządzenia

Używanie aplikacji “Technics Audio Connect” (bezpłatnie) czyni podłączanie Bluetooth® prostym. **(➜ Przednia strona)**

■ **Łączenie poprzez parowanie (rejestrowanie) słuchawek wraz z Bluetooth® urządzeniem**

1 **Wyjmij obie słuchawki (L i R) ze stacji dokującej.**
- Podczas parowania z urządzeniem po raz pierwszy:
 To urządzenie rozpocznie wyszukiwanie Bluetooth® urządzenia, z którym można się połączyć, a diody LED słuchawek będą świecić na przemian na niebiesko i czerwono.
- Podczas parowania z urządzeniem po pierwszym razie:
 Podczas gdy diody LED słuchawek świecą (na niebiesko) (około 3 sekund), jeśli dotkniesz i przytrzymasz czujnik dotyku (L lub R) przez 7 sekund, diody LED słuchawek zaświecą się na przemian na niebiesko i czerwono.

2 **Włącz Bluetooth® urządzenie i aktywuj Bluetooth® funkcję.**

3 **Wybierz Bluetooth® z menu urządzenia Bluetooth® nazwę “EAH-AZ70W” (ⓐ).**
- Kiedy diody LED słuchawek świecą (na niebiesko)* dwukrotnie co około 5 sekund, parowanie jest zakończone i nawiązane zostaje połączenie.
 * Baterie są rozładowane, kiedy migają na czerwono.

4 **Sprawdź, czy słuchawki i Bluetooth® urządzenie są połączone.**

- Jeżeli połączenie z urządzeniem nie zostanie nawiązane w ciągu 5 minut, tryb parowania słuchawek zostaje przerwany i przechodzą one w tryb standby. Wykonaj ponownie parowanie.

■ **Łączenie ze sparowanym Bluetooth® urządzeniem**

1 **Wyjmij słuchawki ze stacji dokującej. (➜ C)**

2 **Wykonaj kroki 2 do 4 roz. “Łączenie poprzez parowanie (rejestrowanie) słuchawek wraz z Bluetooth® urządzeniem”.**

- Niniejsze urządzenie zapamiętuje ostatnie podłączone urządzenie. Połączenie może zostać automatycznie nawiązane po kroku 1 **(➜ powyżej)**.

E Użytkowanie słuchawek

■ **Słuchanie muzyki**

1 **Połącz Bluetooth® urządzenie i słuchawki. (➜ D)**

2 **Wybierz muzykę lub filmik Bluetooth® na urządzeniu i odtwórz.**
- Słuchawki będą odtwarzać muzykę lub inny dźwięk odtwarzanego filmiku.

■ **Lista czynności możliwych do wykonania za pomocą czujników dotyku**

Funkcja	Czujnik dotyku (L)	Czujnik dotyku (R)
Słuchanie muzyki		
Odtwarzanie/pauza	Dotknij raz	
Zwiększ głośność	Dotknij szybko 3 razy	–
Zmniejsz głośność	Dotknij szybko 2 razy	–
Następny utwór	–	Dotknij szybko 2 razy
Poprzedni utwór	–	Dotknij szybko 3 razy
Wykonywanie połączenia telefonicznego		
Odbierz połączenie	Dotknij raz podczas odbierania połączenia	
Odrzuć połączenie	Dotknij i przytrzymaj przez około 2 sekundy podczas odbierania połączenia	
Zakończ połączenie	Dotknij i przytrzymaj przez około 2 sekundy podczas rozmowy	
Redukcja dźwięków zewnętrznych*	–	Dotknij i przytrzymaj przez około 2 sekundy
Włącz asystenta głosowego	Dotknij i przytrzymaj przez około 2 sekundy	–

* Przełączniki pomiędzy niwelacją szumów, dźwiękiem otoczenia i wyłącznikiem.
Redukcja szumów: Zmniejsza dźwięki (hałas), jakie słyszysz z zewnątrz.
Dźwięk otoczenia: Możesz słyszeć dźwięki otoczenia poprzez mikrofon wbudowany w słuchawki podczas słuchania muzyki.

- Sygnał dźwiękowy wskazuje, że dotknąłeś maksymalnej lub minimalnej głośności.
- Możesz również korzystać z jednej strony słuchawek niezależnie. W takim przypadku możliwe jest wykonywanie czynności wyłącznie stroną, z której korzystasz.
- W zależności od Bluetooth® urządzenia lub aplikacji, nawet jeśli używasz czujników dotyku słuchawek, niektóre funkcje mogą pozostać nieaktywne lub zadziałać inaczej, niż wskazano w opisach powyżej.

■ **Przywracanie ustawień fabrycznych**

Naładuj słuchawki przed przywróceniem ustawień fabrycznych.

1 **Wyjmij słuchawkę R ze stacji dokującej.**

2 **Kiedy dioda LED świeci (na niebiesko), dotknij i przytrzymaj czujnik dotyku (R) przez około 7 sekund.**
- Dioda LED słuchawki zaświeci się na przemian na niebiesko i czerwono.

3 **Dotknij i przytrzymaj czujnik dotyku (R) przez około 10 sekund.**
- Dioda LED słuchawki (niebieska) szybko miga, a kiedy zasilanie zostanie odłączone, słuchawka wraca do ustawień fabrycznych.

4 **Wykonaj te same Kroki od 1 do 3 powyżej dla słuchawki L.**

- Aby ponownie sparować słuchawki z Bluetooth® urządzeniem, usuń zarejestrowane informacje (nazwa urządzenia: EAH-AZ70W) z urządzenia, a następnie ponownie sparuj słuchawki z Bluetooth® urządzeniem. **(➜ D)**

Rozwiązywanie problemów (➜ Przednia strona)

Infolinia (Polska):
801 003 532 - numer dla połączeń z sieci stacjonarnej
22 295 37 27 - numer dla połączeń z sieci stacjonarnej oraz komórkowej

Produkt Panasonic
Produkt objęty jest E-Gwarancją Panasonic.
Prosimy o zachowanie dowodu zakupu.
Warunki gwarancji oraz informacje o produkcie
są dostępne na stronie www.panasonic.pl
lub pod numerami telefonów:
801 003 532 - numer dla połączeń z sieci stacjonarnej
22 295 37 27 - numer dla połączeń z sieci stacjonarnej oraz komórkowej

Dystrybucja w Polsce
Panasonic Marketing Europe GmbH
(Spółka z ograniczoną odpowiedzialnością)
Oddział w Polsce
ul. Wołoska 9A, 02-583 Warszawa

Česky

A Názvy dílů

Hlavní jednotka (sluchátka)
(dále v pokynech jako **sluchátka**)

ⓐ L sluchátko (vlevo) **ⓑ R sluchátko (vpravo)**

1	Dotykový snímač (L) (vlevo) **(➜ E)**	6	Mikrofon pro potlačení šumu
2	Dotykový snímač (R) (vpravo) **(➜ E)**	7	Kontrolka sluchátka **(➜ B)**
3	Mikrofony pro volání	8	Zadní porty budiče
4	Naslouchadla	9	Výstupek označující levou stranu
5	Kontakty pro nabíjení		

ⓒ Hlavní jednotka (nabíjecí základna)
(dále v pokynech jako **nabíjecí základna**)

10	Víko nabíjecí základny	14	Kontrolky nabíjení nabíjecí stojanu **(➜ B)**
11	Štítek s informacemi o certifikaci*	15	Kontakt pro nabíjení **(➜ B)**
12	Sekce kontaktů (pro L sluchátko)		
13	Sekce kontaktů (pro R sluchátko)		

* Číslo dílu produktu je uvedeno na štítku s informacemi o certifikaci.

B Nabíjení

Dobíjecí baterie (instalovaná v jednotce) není při dodání nabita. Před použitím tohoto zařízení nabijte baterii.

1 **Použijte kabel nabíjení přes rozhraní USB (je součástí dodávky) (ⓑ) pro připojení nabíjecí základny k počítači (ⓐ).**
- Začne nabíjení nabíjecí základny. V průběhu nabíjení nabíjecí základny kontrolky nabíjecí základny blikají (bíle). Nabíjení je dokončeno, když kontrolky zhasnou.

2 **Vložte sluchátka do nabíjecí základny.**
- Zkontrolujte, že jsou levé a pravé sluchátku na správné straně a jejich kontakty nabíjení jsou v sekci kontaktů nabíjecí základny. (Pokud nejsou sluchátka ve správné poloze, nabíjení nezačne.)
- Jak svítí kontrolky sluchátek, když je vložíte do nabíjecí základny, závisí na stavu používání.

Stav používání	Kontrolka sluchátka svítí/bliká
První nabíjení (po zakoupení)	Kontrolka sluchátka svítí (červeně) asi 5 sekund po vložení sluchátek do nabíjecí základny.
Další nabíjení po prvním nabíjení (když je baterie stále ještě nabitá)	Když vložíte sluchátka do nabíjecí základny, kontrolka sluchátka se rozsvítí (červeně) na 3 sekundy a poté zhasne. Asi po 5 sekundách se kontrolka sluchátka rozsvítí (červeně) znovu.
Když jsou baterie vybité (jsou zcela vybité)	Kontrolka sluchátka svítí (červeně) asi 5 sekund po vložení sluchátek do nabíjecí základny.

3 **Zkontrolujte, že se kontrolka sluchátka rozsvítila (červeně) (začalo nabíjení).**
- V průběhu nabíjení kontrolka sluchátka svítí (červeně). Nabíjení je dokončeno, když kontrolky zhasnou.

- Řádné nabíjení není možné, když je na kontaktech nabíjecí základny prach nebo kapky vody. Před nabíjením odstraňte prach a kapky vody.
- Zkontrolujte, že je počítač zapnutý a není v pohotovostním režimu nebo režimu spánku.
- Nepoužívejte žádný jiný kabel nabíjení přes rozhraní USB s výjimkou dodaného. Takový postup může vést k poruše.

C Zapnutí a vypnutí sluchátek

■ **Zapnutí sluchátek**

Vyjměte sluchátka z nabíjecí základny.
- Zapněte sluchátka. Ozve se pípnutí a kontrolka sluchátka pomalu bliká (modře)*.
 * Pokud bliká červeně, jsou málo nabité baterie.

■ **Vypnutí sluchátek**

Vložte sluchátka do nabíjecí základny.

- Pokud se ke sluchátkům v průběhu jejich používání přiblíží nějaký předmět s magnetem, mohou se sluchátka vypnout. Pokud k tomu dojde, přemístěte předmět s magnetem dále od sluchátek.

D Připojení k zařízení Bluetooth®

Při použití aplikace “Technics Audio Connect” (zdarma) je připojení přes rozhraní Bluetooth® snadné. **(➜ Přední strana)**

■ **Spárování (registrace) vašich sluchátek se zařízením Bluetooth®**

1 **Vyjměte obě sluchátka z nabíjecí základny.**
- Pokud párujete se zařízením poprvé:
 Toto zařízení začne vyhledávat zařízení Bluetooth® pro připojení a kontrolky budou střídavě svítit modře a červeně.
- Každé další párování:
 Pokud kontrolky sluchátek svítí (modře) (asi 3 sekundy) a vy se dotknete a přidržíte dotykový snímač (levý nebo pravý) po dobu 7 sekund, kontrolka sluchátka začne svítit střídavě modře a červeně.

2 **Zapněte zařízení Bluetooth® a aktivujte funkci Bluetooth®.**

3 **Z nabídky Bluetooth® na zařízení Bluetooth® vyberte název zařízení “EAH-AZ70W” (ⓐ).**
- Když kontrolky sluchátek dvakrát bliknou (modře) v intervalu přibl. 5 sekund, párování bylo dokončeno a spojení navázáno.
 * Pokud bliká červeně, jsou málo nabité baterie.

4 **Zkontrolujte, že jsou sluchátka a zařízení Bluetooth® připojeny.**

- Pokud se nedokončí připojení do 5 minut, režim párování sluchátek se zruší a sluchátka přejdou do pohotovostního režimu. Zkuste párování znovu.

■ **Připojení spárovaného zařízení Bluetooth®**

1 **Vyjměte sluchátka z nabíjecího stojanu. (➜ C)**

2 **Proveďte kroky 2 až 4 v “Spárování (registrace) vašich sluchátek se zařízením Bluetooth®”.**

- Toto zařízení si pamatuje zařízení, která byla naposledy připojena. Připojení se automaticky obnoví po kroku 1 **(➜ výše)**.

E Používání sluchátek

■ **Poslouchání hudby**

1 **Připojte zařízení Bluetooth® a sluchátka. (➜ D)**

2 **Na zařízení Bluetooth® vyberte hudbu nebo video a začněte s přehráváním.**
- Ve sluchátkách jednotky bude znít hudba nebo zvuk přehrávaného videa.

■ **Seznam funkcí, které lze volit dotykovými snímači**

Funkce	Dotykový snímač (vlevo)	Dotykový snímač (vpravo)
Poslouchání hudby		
Přehrávání/pozastavení	Jeden dotyk	
Zvýšení hlasitosti	3 krát rychlý dotyk	–
Snížení hlasitosti	2 krát rychlý dotyk	–
Další stopa	–	2 krát rychlý dotyk
Předchozí stopa	–	3 krát rychlý dotyk
Volání		
Příjem telefonního hovoru	Při příjmu hovoru se dotkněte jednou	
Odmítnutí telefonního hovoru	Při příjmu hovoru se dotkněte a přidržte asi 2 sekundy.	
Ukončení telefonního hovoru	V průběhu hovoru se dotkněte a přidržte asi 2 sekundy.	
Změna ovládání okolních zvuků*	–	Stiskněte a podržte na nejméně 2 sekundy
Spuštění hlasového asistenta	Stiskněte a podržte na nejméně 2 sekundy	–

* Přepíná mezi potlačením šumu, okolím a vypnutím.
Rušení šumu: Tlumí zvuky (šum), které slyšíte z okolí.
Zvuk z okolí: Můžete slyšet zvuk z okolí snímaný mikrofony vestavěnými ve sluchátkách a při tom poslouchat hudbu.

- Pípnutí oznámí, že jste dosáhli maximální nebo minimální hlasitosti.
- Můžete také používat samostatně pouze jedno sluchátko. V takovém případě je možné provádět akce pouze pro sluchátko na straně, kterou používáte.
- V závislosti na zařízení Bluetooth® nebo aplikaci nemusí některé funkce reagovat nebo se mohou chovat jinak, než je popsáno níže, i když stisknete tlačítka na zařízení, zatímco se dotýkáte snímačů na sluchátkách.

■ **Obnovení hodnot přednastavených ve výrobním závodě**

Sluchátka nabijte před obnovením jejich nastavení od výrobce.

1 **Vyjměte pravé sluchátko z nabíjecí základny.**

2 **Když kontrolka sluchátka svítí (modře), dotkněte se a přidržte snímač pravého sluchátka (R) na asi 7 sekund.**
- Kontrolka sluchátka bude svítit střídavě modře a červeně.

3 **Dotkněte se a přidržte dotykový snímač pravého sluchátka asi na 10 sekund.**
- Kontrolka sluchátka rychle bliká (modře) a po vypnutí napájení se nastavení sluchátka vrátí na nastavení od výrobce.

4 **Opakujte výše uvedené kroky 1 až 3 pro levé sluchátko.**

- Pokud chcete znovu spárovat sluchátka se zařízením Bluetooth®, odstraňte zaregistrované informace (název zařízení: EAH-AZ70W) na zařízení a poté spárujte sluchátka se zařízením Bluetooth® znovu. **(➜ D)**

Odstraňování závad (➜ Přední strana)

Svenska

A Namn på beståndsdel

Huvudenhet (hörlurar)
(Kallas hädanefter **hörlurar** i bruksanvisningen)

ⓐ Vänster hörlur (L) **ⓑ Höger hörlur (R)**

1	Touch-sensor (L) (vänster) **(➜ E)**	6	Mikrofon för brusreducering
2	Touch-sensor (R) (höger) **(➜ E)**	7	Hörlurens lysdioder **(➜ B)**
3	Mikrofon för samtal	8	Högtalarelementets bakre port
4	Öronsnäckor	9	En upphöjd prick markerar vänster sida (L)
5	Laddningskontakter		

ⓒ Huvudenhet (laddningsställ)
(Kallas hädanefter **laddningsställ** i bruksanvisningen)

10	Laddningsställets lock	14	Laddningsställets lysdioder **(➜ B)**
11	Etikett med certifieringsinformation*	15	Laddningskontakt **(➜ B)**
12	Kontaktdel (för hörluren för vänster sida (L))		
13	Kontaktdel (för hörluren för höger sida (R))		

* Produktens artikelnummer visas på etiketten med certifieringsinformation.

B Laddning

Det laddningsbara batteriet (installerat i enheten) är inte laddat från början. Ladda batteriet innan du använder enheten.

1 **Använd USB-laddningssladden (medföljer) (ⓑ) för att ansluta laddningsstället till en dator (ⓐ).**
- Laddningen av laddningsstället startar. Laddningsställets lysdioder lyser eller blinkar (vitt) när laddningsstället laddas. Laddningen är klar när de släcks.

2 **Placera hörlurarna i laddningsstället.**
- Bekräfta att laddningskontakterna på hörlurarnas vänstrasida (L) och högrasida (R) motsvarar placeringen av laddningskontakterna i laddningsstället. (Hörlurarna börjar inte laddas om placeringen är felaktig.)
- Det sätt på vilket lysdioderna lyser när du placerar hörlurarna i laddningsstället beror på användningsstatusen.

Användningsstatus	Hörlurarnas ljus-/blinkmönster
Laddning för första gången (efter inköpet)	Hörlurens lysdioder lyser (rött) i cirka 5 sekunder efter att du har placerat hörlurarna i laddningsstället.
Laddning efter första gången (när det fortfarande finns batteriladdning)	När du placerar hörlurarna i laddningsstället lyser lysdioderna (rött) i cirka 3 sekunder och slocknar sedan. Efter cirka 5 sekunder, tänds hörlurens lysdioder (rött) igen.
När batterierna är tomma (när det inte finns någon batteriladdning kvar)	Hörlurens lysdioder lyser (rött) i cirka 5 sekunder efter att du har placerat hörlurarna i laddningsstället.

3 **Bekräfta att hörlurens lysdioder (rött) har tänts (laddning startar).**
- Hörlurens lysdioder lyser (rött) medan hörlurarna laddas. Laddningen är klar när de släcks.

- Korrekt laddning är inte möjlig om det finns damm eller vattendroppar på kontaktdelen av hörlurarna eller i laddningsstället. Avlägsna dammet eller vattendropparna före laddning.
- Se till att datorn är på och inte är i standby- eller strömsparläge.
- Använd inte någon annan usb-laddningssladd än den som följer med. Om du gör det kan det uppstå ett funktionsfel.

C Slå av och på hörlurarna

■ **För att slå på hörlurarna**

Ta ur hörlurarna ur laddningsstället.
- Hörlurarna slås på. Ett pipljud hörs och hörlurens lysdioder blinkar sakta (blått)*.
 * Batterierna är snart urladdade när de blinkar rött.

■ **För att slå av hörlurarna**

Placera hörlurarna i laddningsstället.

- Om något som innehåller en magnet förs i närheten av hörlurarna medan de används kan det hända att de slås av. Avlägsna föremålet som innehåller magneten om detta skulle inträffa.

D Anslutning till en enhet med Bluetooth®

Användning av appen “Technics Audio Connect” (kostnadsfri) gör det enkelt att ansluta via Bluetooth®. **(➜ Framsida)**

■ **Anslutning genom sammankoppling (registrering) av dina hörlurar till en Bluetooth®-enhet**

1 **Ta ur båda hörlurarna (vänster (L) och höger (R)) ur laddningsstället.**
- När du sammankopplar med en enhet för första gången:
 Enheten kommer att börja söka efter en Bluetooth®-enhet att ansluta till och hörlurens lysdioder kommer att blinka mellan blått och rött.
- När du sammankopplar med en enhet efter första gången:
 Medan hörlurens lysdioder lyser (blått) (i cirka 3 sekunder), trycker du på och håller in touch-sensorerna (vänster (L) och höger (R)) i 7 sekunder. Detta får hörlurens lysdioder att blinka mellan blått och rött.

2 **Slå på Bluetooth®-enheten och aktivera funktionen Bluetooth®.**

3 **Från menyn Bluetooth® i Bluetooth®-enheten, väljer du enhetsnamnet “EAH-AZ70W” (ⓐ).**
- När hörlurens lysdioder blinkar (blått)* två gånger med cirka 5 sekunders intervall har sammankopplingen slutförts och anslutningen etablerats.
 * Batterierna är snart urladdade när de blinkar rött.

4 **Bekräfta att hörlurarna och Bluetooth®-enheten är anslutna.**

- Om anslutningen med enheten inte slutförs inom 5 minuter, avbryts hörlurarnas sammankopplingsläge och de övergår till vänteläge för anslutningen. Utföra sammankopplingen igen.

■ **Anslutning till en sammankopplad Bluetooth®-enhet**

1 **Ta ur hörlurarna ur laddningsstället. (➜ C)**

2 **Utför steg 2 till 4 i “Anslutning genom sammankoppling (registrering) av dina hörlurar till en Bluetooth®-enhet”.**

- Enheten kommer ihåg den enhet som var ansluten senast. Anslutningen kan etableras automatiskt efter steg 1 **(➜ ovan)**.

E Använda hörlurarna

■ **Att lyssna på musik**

1 **Anslut Bluetooth®-enheten och hörlurarna. (➜ D)**

2 **Välj musik eller video på Bluetooth®-enheten och starta uppspelningen.**
- Hörlurarna kommer att återge den musik eller det videoljud som spelas upp.

■ **Lista över tillgängliga åtgärder med touch-sensorerna**

Funktion	Touch-sensor, vänster (L)	Touch-sensor, höger (R)
Att lyssna på musik		
Spela upp/paus	Vidrör en gång	
Höja volymen	Vidrör snabbt 3 gånger	–
Sänka volymen	Vidrör snabbt 2 gånger	–
Hoppa framåt en låt	–	Vidrör snabbt 2 gånger
Hoppa bakåt en låt	–	Vidrör snabbt 3 gånger
Att ringa ett samtal		
Ta emot ett telefonsamtal	Vidrör en gång för att ta emot samtalet	
Avvisa ett telefonsamtal	Vidrör och håll kvar i cirka 2 sekunder när du tar emot samtalet	
Avsluta ett telefonsamtal	Vidrör och håll kvar i cirka 2 sekunder under samtalet	
Ändra kontrollen för externa ljud*	–	Vidrör och håll kvar i cirka 2 sekunder
Starta röstassistenten	Vidrör och håll kvar i cirka 2 sekunder	–

* Växlar mellan brusreducering, omgivningsljud och avstängd.
Brusreduceringsknapp: Minskar de ljud (brus) som du kan höra utifrån.
Omgivningsljud: Du kan höra omgivningsljud via de mikrofoner som är inbyggda i hörlurarna medan du njuter av musik.

- Ett pipljud hörs för att indikera att du har uppnått antingen den högsta eller den lägsta ljudvolymen.
- Du kan även använda bara den ena av hörlurarna. I detta fall, är det bara möjligt att utföra åtgärder för den sida som du använder.
- Beroende på Bluetooth®-enheten eller appen, kanske vissa funktioner inte svarar eller fungerar på ett annat sätt jämfört med hur de beskrivs ovan, även om du trycker på touch-sensorn på hörlurarna.

■ **Att återställa till fabriksinställningar**

Ladda hörlurarna innan du återställer hörlurarna till sina fabriksinställningar.

1 **Ta ur den högra hörluren (R) ur laddningsstället.**

2 **Medan hörlurens lysdiod lyser (blått), trycker du på och håller in touch-sensorn (höger (R)) i 7 sekunder.**
- Hörlurens lysdiod blinkar mellan blått och rött.

3 **Vidrör och håll kvar touch-sensorn (höger (R)) i cirka 10 sekunder.**
- Hörlurens lysdiod (blå) blinkar snabbt, och när strömmen stängs av återgår hörluren till fabriksinställningarna.

4 **Upprepa steg 1 till 3 ovan för den vänstra hörluren (L).**

- För att sammankoppla hörlurarna med en Bluetooth®-enhet igen, raderar du den registrerade informationen (enhetens namn: EAH-AZ70W) på enheten och sammankopplar sedan hörlurarna och Bluetooth®-enheten igen. **(➜ D)**

Felsökning (➜ Framsida)